*Вилочный погрузчик с высокой эффективностью*

# CFF017

- TEU сохраняет за собой право вносить изменения в эти продукты и технические характеристики без каких-либо обязательств по таким изменениям.
- Данные продукты и технические характеристики могут подвергаться изменениям без предварительного уведомления.
  На фотографиях и иллюстрациях могут быть представлены дополнительные оборудование и принадлежные компоненты, но это не является обязательным.
- Особенности и технические параметры могут варьироваться в зависимости от рынка потребления.
- Эксплуатационные характеристики и размеры являются условными и могут изменяться с учетом допусков.


**Изготовитель**

TEU

**Anhui TEU Forklift Truck Co.,Ltd.**

656, Фансин-роуд, ЭТДЗ.
Хэфэй, Аньхой, Китай.
ТЕЛ.: +86-551-65717981
ФАКС: +86-551-65711998
http://www.teuforklift.com

ИСТК
Официальный дистрибьютор

**istk-f.ru**
**8 800 555-21-12**


Сентябрь 2023

ИСТК
Официальный дистрибьютор

TEU

*Вилочный погрузчик с высокой эффективностью*

# CFF017

## Погрузчик с двигателем внутреннего сгорания 1.5–1.8 тонн

ИСТК
Официальный дистрибьютор

EFFO17

*Вилочный погрузчик с высокой эффективностью*

# EFFO17

**Новая модель погрузчиков TEU обладает высокой производительностью, хорошей надежностью и повышенной комфортностью для оператора**

*1,5 тонн*

FG15T
FD15T

*1,8 тонн*

FG18T
FD18T

# Повышенный комфорт оператора

**Рычаг стояночного тормоза**

Рычаг стояночного тормоза оборудован кнопкой-фиксатором, исключающей его случайную разблокировку.

**Увеличенная площадка для ног оператора**

Размещение цилиндров наклона мачты под полом позволило увеличить площадь ножной площадки на 45% и сделать пол ровным для удобства оператора во время работы, а также при посадке и выходе из погрузчика.

**На 55% увеличилась ступенька**

Нескользящая широкая ступенька улучшает безопасность и облегчает доступ к рабочему месту.

**Новое подвесное кресло**

Сиденье регулируется по весу оператора. Снижает вибрации, а так же обладает хорошей поддержкой.

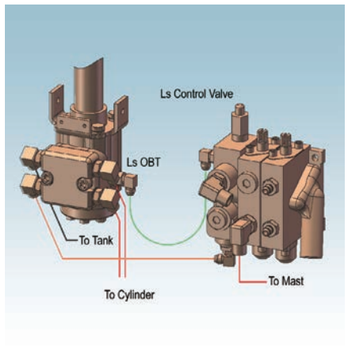


**Эффективная гидравлическая система**

Система определения нагрузки обеспечивает высокую точность управления и повышает эффективность работы.

# Превосходная управляемость и гарантированная безопасность

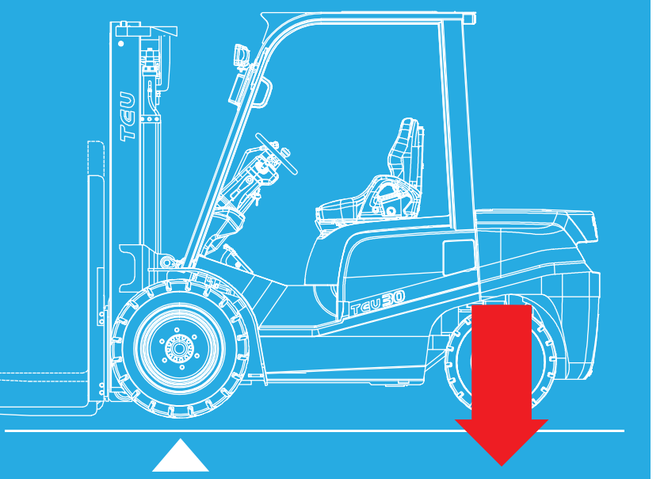


**На 5 % увеличен коэффициент устойчивости**

Новая серия погрузчиков TEU обладает хорошим обзором и эргономикой

**Рулевое колесо оптимального размера**

Рулевое колесо диаметром 290 мм. обеспечивает хорошую маневренность. Кроме того, это компактное рулевое колесо значительно облегчает посадку и выход из погрузчика.

**Самые быстрые погрузчики и в скорости подъёма, и в скорости передвижения:**

**Высокая скорость подъёма**

| FD15T | FD18T |
|---|---|
| с грузом 680 мм/с | с грузом 650 мм/с |
| без груза 710мм/с | без груза 710 мм/с |

**Высокая скорость передвижения**

FD 15-18T
с грузом 17 км\ч
без груза 18 км\ч

**Панель приборов установлена справа от руля**

Благодаря такому расположению панели приборов оператору всегда доступны показания приборов и индикатор.

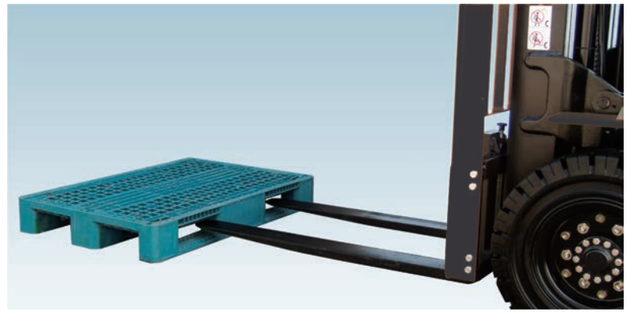

**Широкий обзор спереди**

Размещение приборной панели справа от руля и мачта с широким обзором (VM), обеспечивают отличную обзорность и повышают безопасность эксплуатации.

**Цельная конструкция защитного ограждения**

Передние, задние стойки и крыша сварены вместе в цельную конструкцию, обладающую высокой прочностью.

**Функция безопасного запуска**

Двигатель нельзя запустить, если переключатель переднего/заднего хода не находится внейтральном положении.

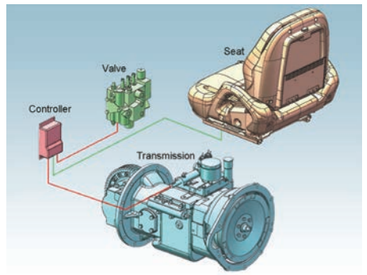


**Система присутствия оператора**

Система определяет присутствие оператора на рабочем месте.

**LED панель приборов**

LED панель приборов обладает высоким сроком службы и отличной видимостью в любое время.

**Задние комбинированные фонари**

Расположение в верхней части обеспечивает отличную видимость сигналов и защиту фонарей от повреждений.

# Лёгкость в обслуживании и экологичность

Благодаря съемным боковым панелям удобно производить техническое обслуживание погрузчика.

Хороший доступ ко всем компонентам погрузчика, особенно к электрической части погрузчика.

**Современные двигатели**

На погрузчики TEU устанавливаются современные, мощные, экономичные двигатели с отличными экологическими показателями

**Монолитный пол**

Обеспечивает более удобный осмотр, облегчает техническое обслуживание, так как легко снимается без использования каких-либо инструментов.

**Электрические выключатели для дополнительного оборудования**

**Подстаканник**



## Станадртное оборудование

**Проблесковый маячок**

**LED освещение**

**Шумоизоляция капота и пола**

**Защита фар**

## Дополнительное оборудование

**Трёхсекционная мачта с четырьмя цилиндрами подъёма**

Симметричное боковое расположение центральных цилиндров обеспечивает прекрасную видимость спереди погрузчика

**Интегрированное боковое смещение каретки**

Высокая надежность, улучшенная обзорность, не увеличивается центр загрузки

**Настраиваемая система присутствия**

Возможность настройки задержки функций блокировки, останова или запуска двигателя.

**Два вида топлива**

Бензин и газ

**Фильтр предварительной очистки воздуха**

**Вертикальная выхлопная труба**

**Сдвоенные передние колёса**

**Дополнительное освещение заднего хода**

**Камера заднего вида**

**Сферическое зеркало заднего вида**

**Задняя ручка со звуковым сигналом**

**BlueSpot** предупредительный сигнал

TEU предлагает индивидуальные решения, различные дополнительные элементы и навесное оборудование для клиентов. Для получения более подробной информации, пожалуйста, свяжитесь с нами.

# Серия
# FD/G 15▸18
## вилочный погрузчик с противовесом

### Мачта широкого обзора VM

| Модель мачты | Центр нагрузки 500 мм | | Максимальная высота подъёма | Высота мачты | | Угол наклона | Вес | |
|---|---|---|---|---|---|---|---|---|
| | FG/D15T | FG/D18T | | В сложенном состоянии | В выдвинутом состоянии с решёткой | Вперёд/назад | FG15T | FG18T |
| | кг | кг | мм | мм | мм | град. | кг | кг |
| VM250 | 1500 | 1750 | 2500 | 1745 | 3530 | 6-12 | 2490 | 2710 |
| VM270 | 1500 | 1750 | 2700 | 1845 | 3730 | 6-12 | 2505 | 2725 |
| VM300 | 1500 | 1750 | 3000 | 1995 | 4030 | 6-12 | 2520 | 2740 |
| VM330 | 1500 | 1750 | 3300 | 2145 | 4330 | 6-12 | 2540 | 2760 |
| VM350 | 1500 | 1750 | 3500 | 2245 | 4530 | 6-12 | 2550 | 2770 |
| VM375 | 1500 | 1750 | 3750 | 2370 | 4780 | 6-6<br>*6-12 | 2565 | 2785 |
| VM400 | 1500 | 1650<br>*1750 | 4000 | 2545 | 5030 | 6-6<br>*6-12 | 2610 | 2830 |
| VM425 | 1400<br>*1500 | 1500<br>*1750 | 4250 | 2670 | 5280 | 6-6<br>*6-12 | 2625 | 2845 |
| VM450 | 1400<br>*1400 | 1500<br>*1650 | 4500 | 2795 | 5530 | 6-6<br>*6-12 | 2640 | 2860 |
| VM475 | 1000<br>*1350 | 1000<br>*1500 | 4750 | 2920 | 5780 | 6-6<br>*6-12 | 2655 | 2875 |
| VM500 | 1000<br>*1350 | 1000<br>*1500 | 5000 | 3045 | 6030 | 6-6<br>*6-12 | 2665 | 2885 |
| VM550 | *1100 | *1300 | 5500 | 3345 | 6530 | *3-6 | 2835 | 3055 |

### 2-секционная мачта со свободным подъёмом VFM

| Модель мачты | Центр нагрузки 500 мм | | Максимальная высота подъёма | Высота мачты | | Свободный подъём с решёткой | Угол наклона | Вес | |
|---|---|---|---|---|---|---|---|---|---|
| | FG/D15T | FG/D18T | | В сложенном состоянии | В выдвинутом состоянии с решёткой | | Вперёд/назад | FG15T | FG18T |
| | кг | кг | мм | мм | мм | мм | град. | кг | кг |
| VFM250 | 1500 | 1750 | 2500 | 1745 | 3530 | 735 | 6-12 | 2550 | 2770 |
| VFM270 | 1500 | 1750 | 2700 | 1845 | 3730 | 835 | 6-12 | 2560 | 2780 |
| VFM300 | 1500 | 1750 | 3000 | 1995 | 4030 | 985 | 6-12 | 2580 | 2800 |
| VFM330 | 1500 | 1750 | 3300 | 2145 | 4330 | 1135 | 6-12 | 2605 | 2825 |
| VFM350 | 1500 | 1750 | 3500 | 2245 | 4530 | 1235 | 6-12 | 2615 | 2835 |
| VFM375 | 1500 | 1750 | 3750 | 2370 | 4780 | 1360 | 6-6<br>*6-12 | 2635 | 2855 |
| VFM400 | 1500 | 1750 | 4000 | 2545 | 5030 | 1535 | *3-6 | 2680 | 2900 |

### 3-секционная мачта со свободным подъёмом VFHM

| Модель мачты | Центр нагрузки 500 мм | | Максимальная высота подъёма | Высота мачты | | Свободный подъём с решёткой | Угол наклона | Вес | |
|---|---|---|---|---|---|---|---|---|---|
| | FG/D15T | FG/D18T | | В сложенном состоянии | В выдвинутом состоянии с решёткой | | Вперёд/назад | FG15T | FG18T |
| | кг | кг | мм | мм | мм | мм | град. | кг | кг |
| VFHM360 | 1400 | 1600 | 3600 | 1745 | 4630 | 735 | 6-6 | 2670 | 2890 |
| VFHM400 | 1400 | 1600 | 4000 | 1870 | 5030 | 860 | 6-6 | 2695 | 2915 |
| VFHM435 | 1337<br>*1387 | 1537<br>*1587 | 4350 | 1995 | 5380 | 985 | 6-6<br>*6-6 | 2720 | 2940 |
| VFHM450 | 1307<br>*1367 | 1487<br>*1567 | 4500 | 2000 | 5430 | 990 | 6-6 | 2725 | 2945 |
| VFHM470 | 1287<br>*1337 | 1387<br>*1537 | 4700 | 2110 | 5730 | 1100 | 6-6<br>*6-6 | 2735 | 2955 |
| VFHM500 | 1087<br>*1287 | 1137<br>*1487 | 5000 | 2245 | 6030 | 1235 | 6-6<br>*6-6 | 2765 | 2985 |
| VFHM540 | 837<br>*1237 | 887<br>*1387 | 5400 | 2370 | 6430 | 1360 | 3-6<br>*3-6 | 2790 | 3010 |
| VFHM600 | 487<br>*1087 | 487<br>*1237 | 6000 | 2595 | 7030 | 1585 | 3-6<br>*3-6 | 2860 | 3080 |

Примечания:
1) Высота мачты в выдвинутом состоянии без решётки -580 мм.
2) Вес мачты без решётки -30 кг.
Знак * приводится для двускатных колёс, в таком случае вес с двускатными колёсами: +150 кг.

## Технические характеристики

| | | | | | | | | | |
|---|---|---|---|---|---|---|---|---|---|
| Технические характеристики | 1 | Производитель | | | | TEU | | | |
| | 2 | Модель | | | | FD15T | FD18T | FG15T | FG18T |
| | 3 | Грузоподъемность | | | кг | 1500 | 1750 | 1500 | 1750 |
| | 4 | Центр нагрузки | | | мм | 500 | | 500 | |
| | 5 | Двигатель | | | | Дизель | | Бензин/Сжиженный газ | |
| | 6 | Тип управления | | | | В положении сидя | | В положении сидя | |
| | 7 | Тип шин | Спереди/сзади | | | Пневматические | | Пневматические | |
| | 8 | Колёса | Спереди/сзади | | | 2/2 | | 2/2 | |
| Габариты | 9 | Максимальная высота подъёма | | | мм | 3000 | | 3000 | |
| | 10 | Свободный подъем | | | мм | 155 | | 155 | |
| | 11 | Размер вил | ДхШхВ | | мм | 920X100X350 | | 920X100X350 | |
| | 12 | Угол наклона | Вперёд/назад | | град. | 6/12 | | 6/12 | |
| | 13 | Общая длина (без учёта длины вил) | | | мм | 2251 | 2281 | 2245 | 2275 |
| | 14 | Общая ширина | | | мм | 1070 | | 1070 | |
| | 15 | Высота мачты в сложенном состоянии | | | мм | 1995 | | 1995 | |
| | 16 | Высота мачты в выдвинутом состоянии | | | мм | 4045 | | 4045 | |
| | 17 | Высота верхнего ограждения | | | мм | 2060 | | 2060 | |
| | 18 | Радиус разворота внешний | | | мм | 2040 | 2070 | 2040 | 2070 |
| | 19 | Расстояние от центра передней оси до спинки вил | | | мм | 404 | 404 | 404 | 404 |
| | 20 | Ширина прохода при штабелировании под прямым углом | | | мм | 2435 | 2465 | 2435 | 2465 |
| Производительность | 21 | Скорость | Движения | С грузом | км/ч | 17 | | 17 | |
| | | | | Без груза | км/ч | 18 | | 18 | |
| | 22 | | Подъёма | С грузом | мм/с | 680 | 650 | 690 | 660 |
| | | | | Без груза | мм/с | 710 | | 660 | |
| | 23 | | Опускания | С грузом | мм/с | 370 | 350 | 370 | 350 |
| | | | | Без груза | мм/с | 530 | | 520 | |
| | 24 | Максимальное тяговое усилие | С грузом /без груза | | кг | 1130/690 | | 1420/690 | |
| | 25 | Максимальный преодолеваемый уклон | | | % | 21/18 | 18/16 | 20/18 | 18/17 |
| Вес | 26 | Вес | | | кг | 2550 | 2780 | 2520 | 2740 |
| | 27 | Распределение веса | С грузом | Передняя ось | кг | 3580 | 3950 | 3560 | 3930 |
| | | | | Задняя ось | кг | 470 | 560 | 460 | 560 |
| | 28 | | Без груза | Передняя ось | кг | 1110 | 1070 | 1090 | 1050 |
| | | | | Задняя ось | кг | 1440 | 1710 | 1430 | 1690 |
| Шасси и колёса | 29 | Шины | Передние | | | 6.50-10-10PR | | 6.50-10-10PR | |
| | 30 | | Задние | | | 5.00-8-10PR | | 5.00-8-10PR | |
| | 31 | Колёсная база | | | мм | 1425 | | 1425 | |
| | 32 | Ширина колеи | Передняя часть | | мм | 890 | | 890 | |
| | | | Задняя часть | | мм | 895 | | 895 | |
| | 33 | Дорожный просвет | Под мачтой | | мм | 115 | | 115 | |
| | | | По центру колёсной базы | | мм | 105 | | 105 | |
| | 34 | Тормозная система | Рабочий тормоз | | | Гидравлическая педаль ножного управления | | Гидравлическая педаль ножного управления | |
| | | | Стояночный тормоз | | | Механический ручной рычаг | | Механический ручной рычаг | |
| Привод | 35 | Аккумулятор | Напряжение / Ёмкость | | В/Ач | 12/80 | | 12/60 | |
| | 36 | Двигатель | Модель | | | C240 | | K21 | |
| | | | Номинальная мощность | | КВт/об/мин | 35.4/2500 | | 31.2/2250 | |
| | | | Номинальный крутящий момент | | Н • м/об/мин | 139.9/1800 | | 144/1600 | |
| | | | Число цилиндров | | | 4 | | 4 | |
| | | | Объем | | см. куб | 2369 | | 2065 | |
| | 37 | Объём топливного бака | | | л | 50 | | 50 | |
| | 38 | Рабочее давление | Давление в гидравлической системе | | кг/см² | 180 | | 180 | |

*Продукты TEU и их технические характеристики меняются без предварительного уведомления



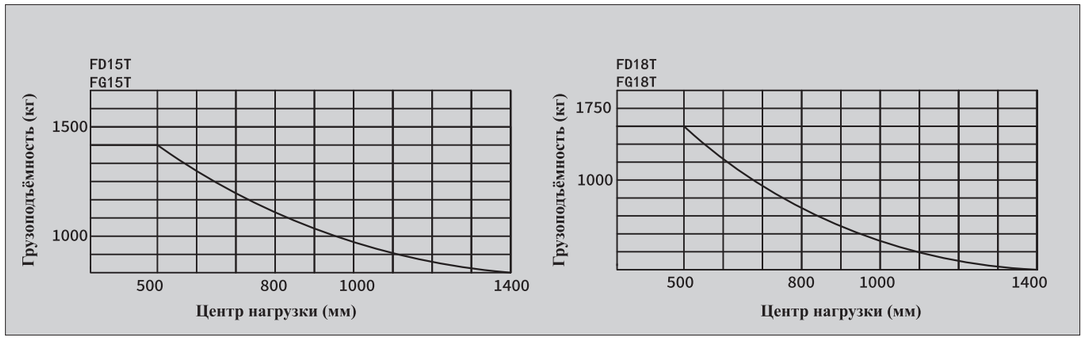


Примечания:
Вертикальная ось определяет предельную нагрузку; горизонтальная ось указывает на центр предельной нагрузки, центр предельной нагрузки определяется от передней поверхности вилки.
Грузоподъемность основывается на конфигурации нагрузки куба 1000 мм с центром тяжести в настоящем центре куба и стандартной вилке.
Предельная нагрузка будет уменьшена в случае наклона мачты вперед или погрузки при помощи длинных вил или подъеме трансформируемой ширины грузов.
Кривая нагрузки обеспечивает своевременное получение данных о грузоподъемности в различных центрах нагрузки.
Продукты TEU и их технические характеристики меняются без предварительного уведомления.
Вилочный погрузчик компании TEU оснащен стандартным предохранительным устройством.
TEU не несет ответственности за ущерб, который возник по причине удаления предохранительного устройства.

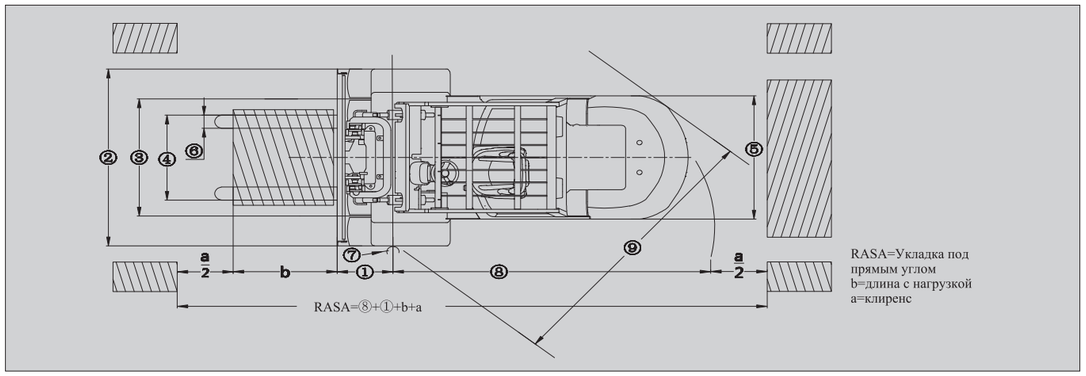


Технические характеристики (передние одинарные шины).

| Модель | FG/D15T | FG/D18T |
|---|---|---|
| ① Передний свес | 404 | 404 |
| ② Общая ширина | 1070 | 1070 |
| ③ Ширина колеи спереди | 890 | 890 |
| ④ Раскрытие вил | 200~920 | 200~920 |
| ⑤ Ширина колеи сзади | 895 | 895 |
| ⑥ Ширина вил | 100 | 100 |
| ⑦ Радиус разворота внутренний | 110 | 110 |
| ⑧ Радиус разворота внешний | 2040 | 2070 |
| ⑨ Ширина прохода при повороте под прямым углом | 1840 | 1870 |

**Стандартная комплектация:**
Мачта широкого обзора, циклонный воздухоочиститель, индикатор предварительного подогрева, стандартная спинка сиденья, долговечные шины, верхнее ограждение, водоотделитель, рулевое управление с усилителем, регулируемая рулевая колонка, расширительный бачок, боковой ролик, стандартная каретка, система охлаждения трансмиссии, фара головного света, контрольная лампа зарядки, счетчик моточасов, указатель температуры охлаждающей жидкости, датчик уровня топлива, фонарь заднего хода, электросигнал, выключатель блокировки запуска двигателя, зажим для документов, зеркало заднего вида, инструменты, звуковая сигнализация заднего хода, подвесное сиденье оператора

**Опции:**
Огнетушитель, кабина, отопитель, заднее рабочее освещение, литые шины, верхняя выхлопная труба, устройство преобразования сжиженного газа, устройство предварительной фильтрации воздуха.

**Навесное оборудование:**
Каретка смещения, вилочный позиционер, штыревой захват, удлинитель вил, удлинённый вилочный захват и другое.

TEU
TEU
TEU
FD18T