Транспортировщик паллет с платформой

Hot Sale

Модель:
CBD20R-II
CBD25R-II

Транспортировщик с платформой в управлении стоя, с малым радиусом поворота и очень легкой системой управления. Широко используется на больших складах для транспортировки грузов на средние расстояния

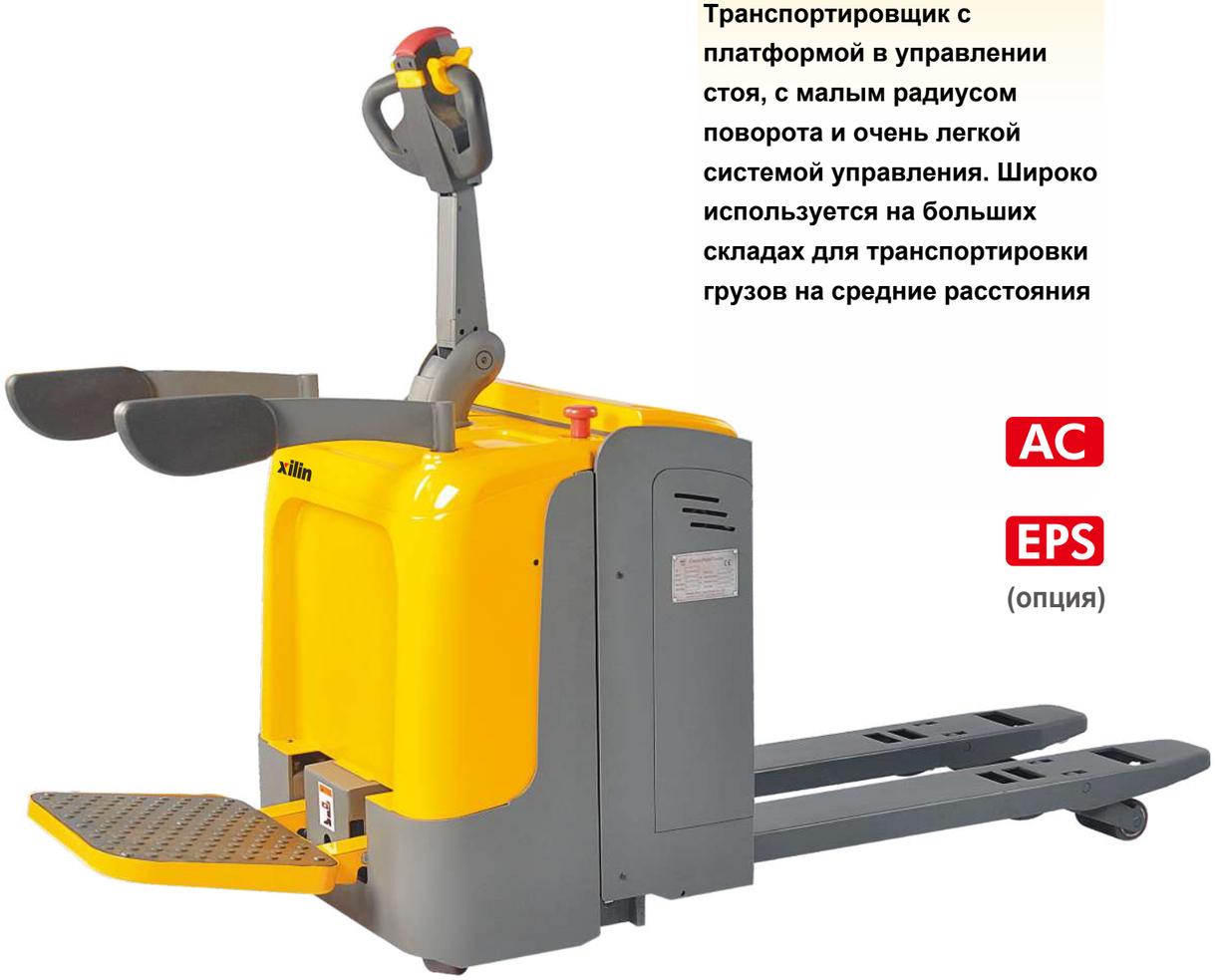

AC

EPS
(опция)

Conforms to EN ISO3691-1
EN1175-1
EN16307-1
Based on Directive 2006/42/EC
Conform to EN Standard 12895
Based on directive: 2014/30/EU (EMC)

Стандартная комплектация

- Фирменная рукоятка RUYI
- Кнопка экстренной остановки
- Индикатор заряда АКБ+счётчик м/ч
- Балансировочные ролики
- Индустриальная батарея
- Двигатель переменного тока
- Мотор расположен вертикально
- Боковая замена АКБ
- Выносное зарядное устройство
- Платформа с датчиком скорости
- Кнопка звукового сигнала

Опции

- Различная ширина и длина вил
- Защитная решётка
- Встроенное зарядное устройство
- Холодное исполнение до -30°C
- Ролик входа и выхода для пустых поддонов
- EPS сервопривод руля (электроусилитель)
- Батарея увеличенной ёмкости 280 Ач и 400 Ач
- CBD20R-II/CBD25R-II: литиевая батарея 125 Ач или 225 Ач
  CBD30R-II: литиевая батарея 225 Ач

Рукоятка RUYI (стандарт)

Рукоятка FREI с одной боковой клавишей (опция)

Рукоятка FREI с двумя боковыми клавишами (опция)

Доступ с PIN кода (опция)

Дополнительные ролики для лёгкого входа в поддон

Транспортировщик паллет с платформой

Модель:
CBD30R-II

AC

EPS

Инновационный транспортировщик паллет для тяжелых условий эксплуатации с высокоскоростным перемещением груза и работы на рампе

Hot Sale

БЕЗОПАСНОСТЬ И ПРОИЗВОДИТЕЛЬНОСТЬ:

- Бесщёточный двигатель, система переменного тока и прямые контакторы минимизируют затраты на сервисное обслуживание
- Мультфункциональный дисплей: статус батареи, счётчик мото-часов, коды ошибки и т.д.
- Боковая замена батареи на стальных роликах для удобства и скорости
- Аварийный автоматический реверс
- Платформа с датчиком скорости обеспечивает безопасное вождение
- Встроенный предохранительный клапан защищает машину от перегрузки
- Торможение осуществляется как горизонтальном, так и в вертикальном положении рукоятки
- Кнопка аварийного отключения техники
- Переключатель уровня пониженной скорости в рукоятке
- Бесступенчатая регулировка скорости

КОНСТРУКЦИЯ:

- Параллельная установка двигателя на вертикальном ведущем колесе обеспечивает удобство осмотра и обслуживания + малый радиус поворота
- Двигатель и тормоз имеют высокую влаго- и пылезащиту, что делает их прочными и надежными
- Комбинированные балансировочные колеса и система привода повышают устойчивость, предотвращая раскачивание
- Возможность регулировки балансировочных колёс в зависимости от ситуации
- Опоры и вилы из цельной толстой стали для максимальной прочности

РЕМОНТОПРИГОДНОСТЬ:

- Регулируемое встроенное балансировочное колесо можно снять в отдельности, что упрощает обслуживание
- Легкое снятие платформы для обслуживания и ремонта
- Защита от отключения при низком напряжении батареи

Модель		CBD20R-II	CBD25R-II	CBD30R-II
Номинальная грузоподъёмность	**Q(кг)**	**2000**	**2500**	**3000**
Центр загрузки	c(mm)	600	600	600
Расстояние от оси колеса до спинки вил	x(mm)	914/964/1034	914/964/1034	914/964/1034
Высота вил в сложенном положении	h_{13} (mm)	82	82	82
Размер колёс, передние	mm	φ250×70	φ250×70	φ250×80
Размер колёс, задние	mm	φ82×126(98)	φ82×126(98)	φ82×126 (98)
Размер опорных роликов	mm	φ127×57	φ127×57	φ127×57
Количество колёс (x=ведущие колёса)		1X+2/2(4)	1X+2(2/4)	1X+2/2 (4)
Максимальная высота подъёма вил	h_3 (mm)	202	202	202
Высота рукоятки при движении min./max.	h_{14} (mm)	1150/1430	1150/1430	1150/1430
Общая длина	l_1(mm)	1710/1760/1830	1710/1760/1830	1785/1835/1905
Длина до спинки вил	l_2(mm)	610	610	685
Общая ширина	b_1 (mm)	775	775	775
Размер вил	s/e/l(mm)	53×180×1100 (1150/1220)	53×180×1100 (1150/1220)	54×180×1100(1150/1220)
Ширина по вилам	b_5 (mm)	520/550/650/685	520/550/650/685	520/550/650/685
AST рабочий коридор для паллет 1000x1200 поперёк	A_{st} (mm)	2360/2405/2475	2360/2405/2475	2435/2480/2550
AST рабочий коридор для паллет 800x1200 вдоль	A_{st} (mm)	2245/2270/2305	2245/2270/2305	2320/2345/2380
Радиус поворота	W_a (mm)	1550/1600/1670	1550/1600/1670	1550/1600/1670
Скорость движения с грузом/без груза	км/ч	7/7.1	7/7.1	9/9.2
Напряжение и ёмкость батареи K_5	В/Ач	24/210	24/240	24/240(280)
Вес батареи	кг	195	200	275
Размеры батареи l/w/h	mm	750×170×534	750×170×570	650×247×505(535)
Общий вес (с батареей)	кг	720	750	780

Опции: Батарея 240Ач / 400Ач;
Увеличенная скорость передвижения 9.5-10 км/ч
Опция с EPS размер ведущего колеса 250x80mm

*** опция Li-ion**
CBD20R-II/CBD25R-II: Литиевая АКБ 125Ач, з/у 50А или литиевая АКБ 225Ач, з/у 100А
CBD30R-II: литиевая АКБ 225Ач, з/у 100А

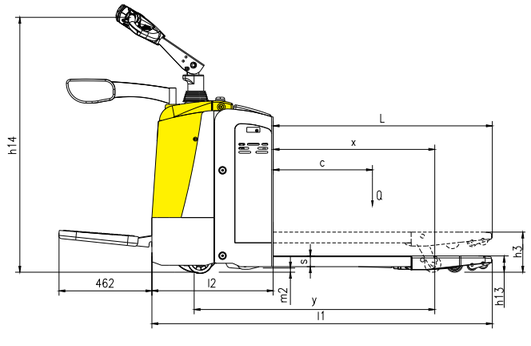

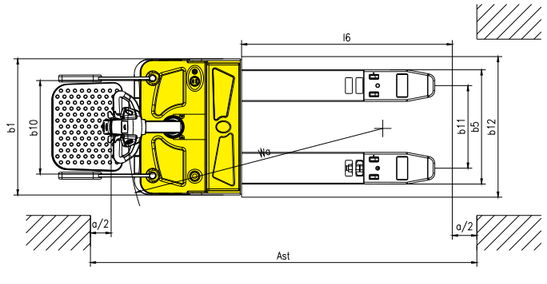

ИСТК
ОФИЦИАЛЬНЫЙ ДИЛЕР
8 800 555 21 12
www.istk-f.ru